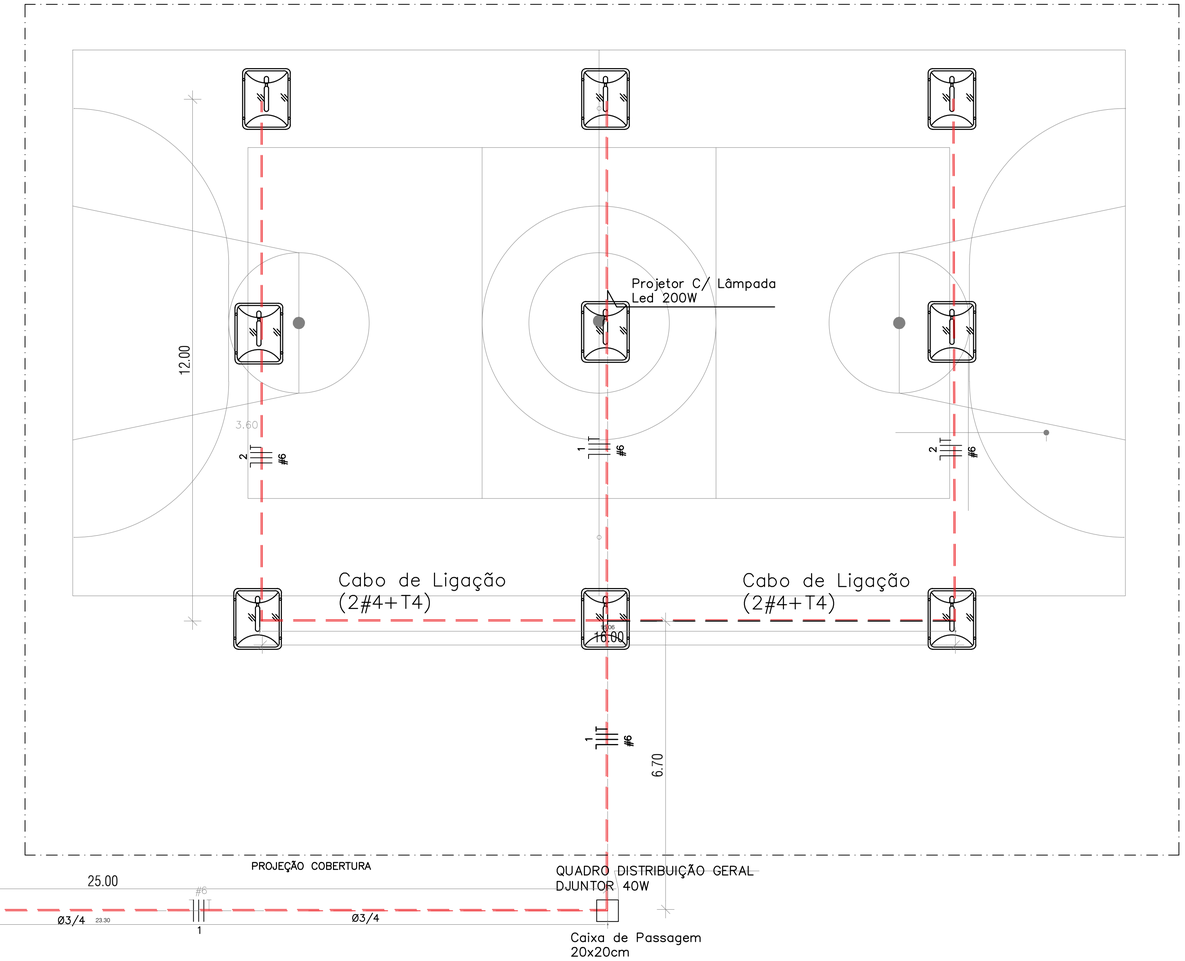

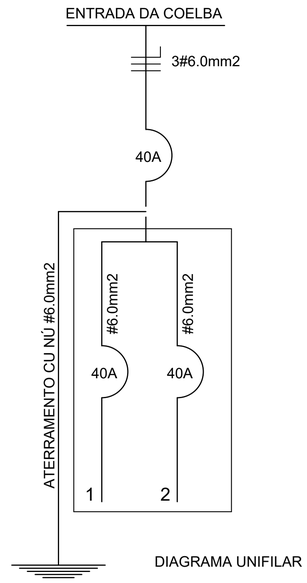

DIAGRAMA UNIFILAR

QUADRO DE FIAÇÃO

FIO 6.0mm²	257,10m

QUADRO DE CARGAS - QUADRA

CIRCUITO	CIRCUITO 200W	POTÊNCIA W	FIO #	DISJUNTOR A
1	3	600	6.0	
2	3	600	6.0	
3	3	600	6.0	
TOTAL W	–	1.800	6.0	40

NOTA:

–Quando a Tensão de Distribuição da localidade for 380/220, Usar o Neutro Para Ligação das Lâmpadas.

–O Ponto Indicado Para Interligação Com o Quadro de Distribuição Pode Sair de Qualquer das Caixas, Segundo a Localização Aludido Quadro, Instalar 2 Nofuze de 40A, 480V.

gov.br
Documento assinado digitalmente
SILVANA MESSIAS DE FIGUEIREDO FERREIRA
Data: 25/09/2026 12:49:30-0300
Verifique em https://validar.iti.gov.br

Arquitetura e Urbanismo

CONSTRUART

ARQUITETURA CONTEMPORÂNEA

16

REFORMA E AMPLIAÇÃO DA ESCOLA WILSON GUIMARÃES

CONTEÚDO	QUADRA - REDE ENERGIA	ESCALA	1/100
PROPRIETÁRIO	PREFEITURA MUNICIPAL DE BAIXA GRANDE/BA	DATA	OUT/2026
ENDEREÇO	POVOADO NOVO SÍTIO		

CONSTRUART - SILVANA MESSIAS DE FIGUEIREDO FERREIRA CREA 27404/D
MESSIASEFERREIRA@YAHOO.COM.BR